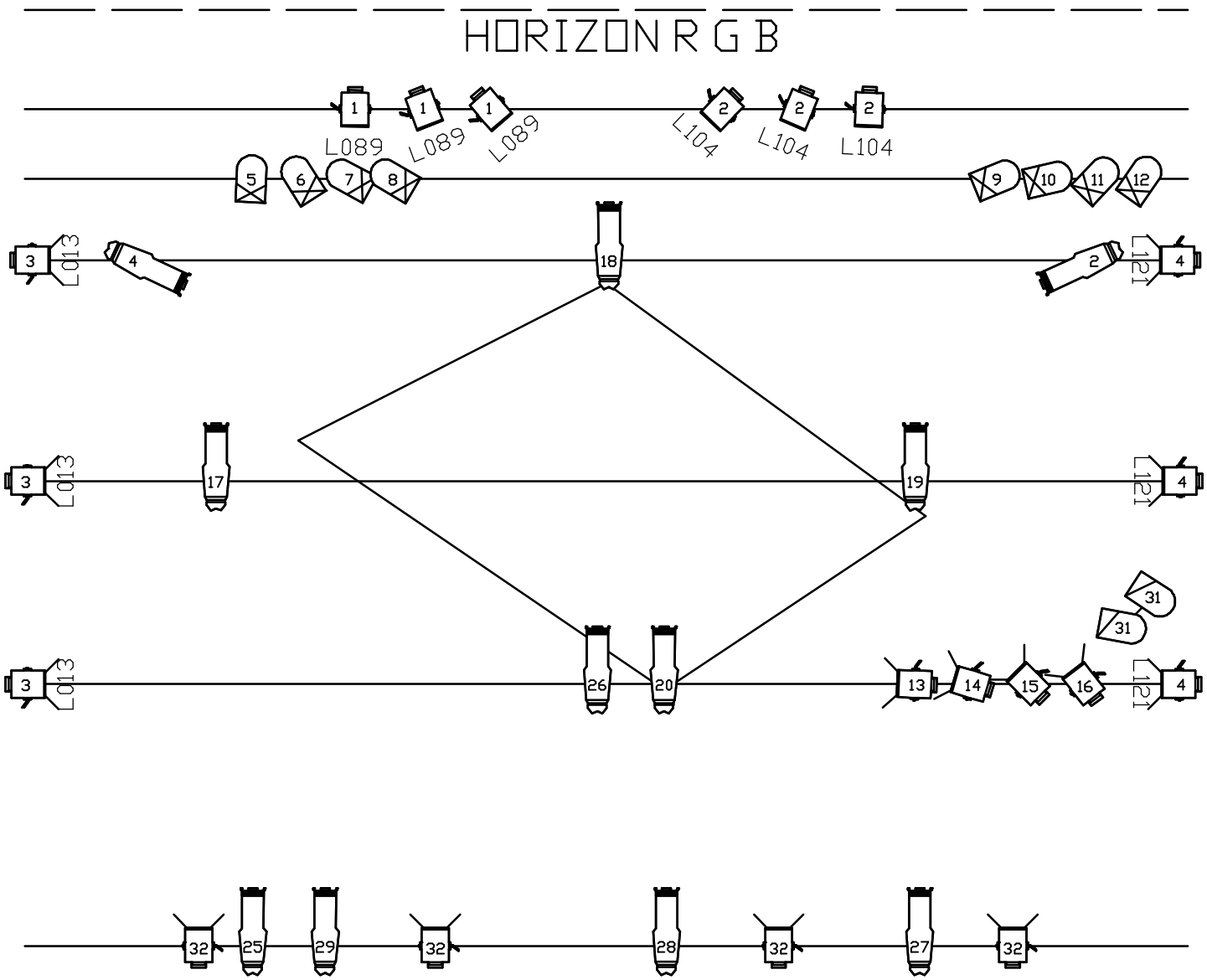

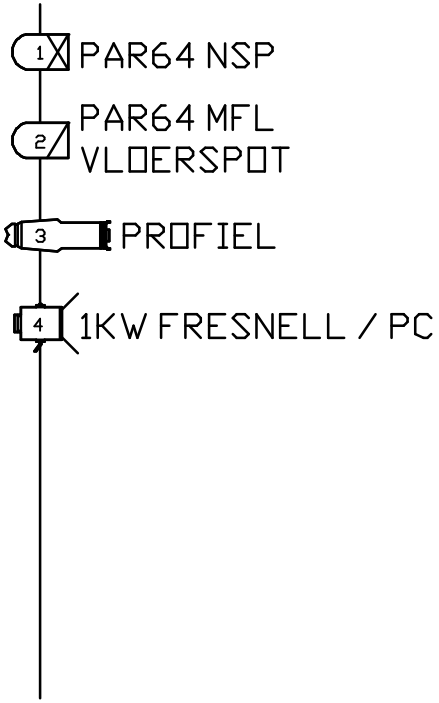

Jeroen Zijlstra - Dorpsgevoel	
Lighting Design:	Maarten Verhegge
Opperator:	Martijn de Bonte

wysiwyg